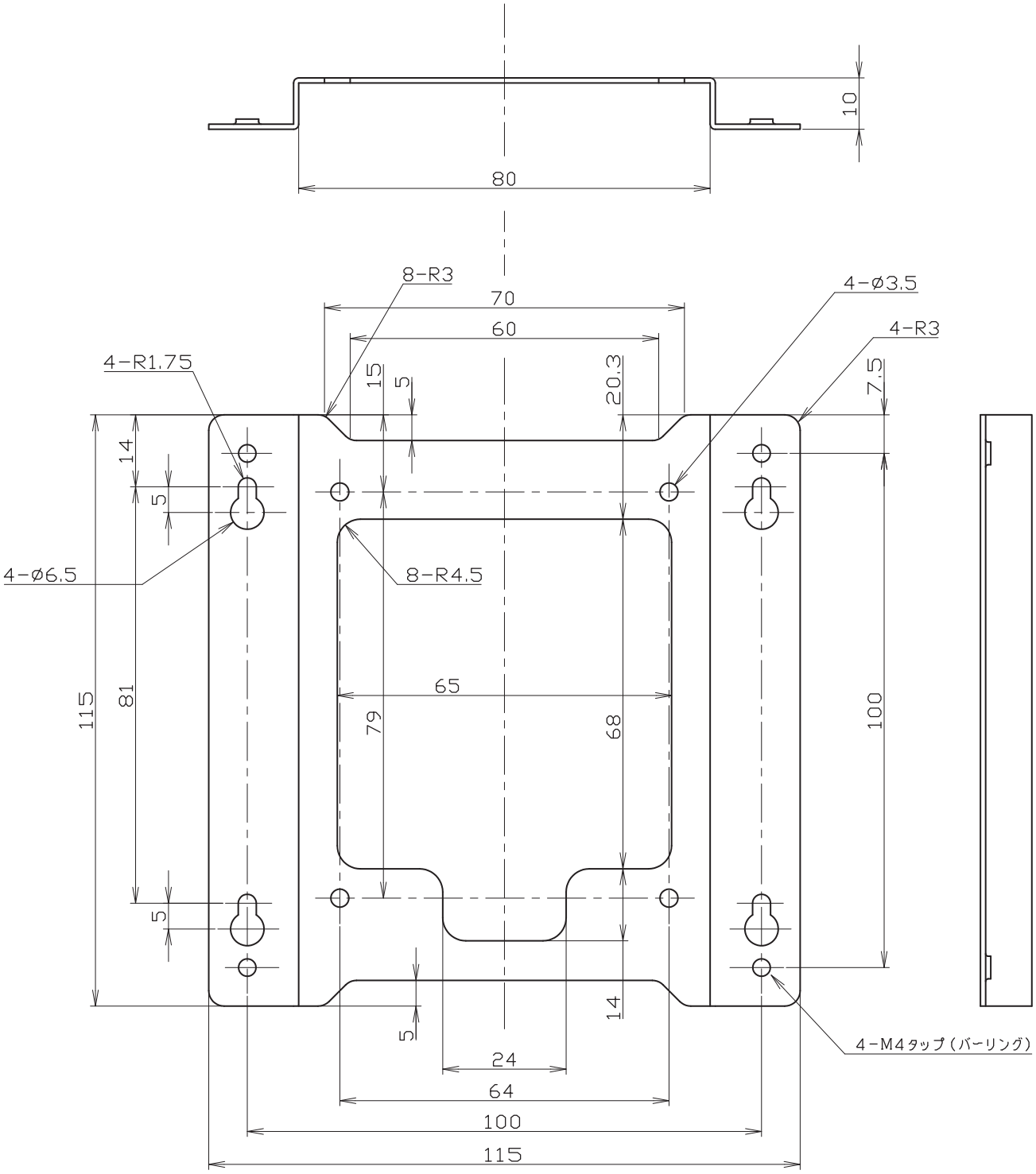

孔の寸法、位置関係は左右対称

7inch Plus one Bracket2	CENTURY